位置公差			
J．G．	W．E．	J．B．	一般穴，M
±0.001	±0.002	±0.02	±0.2

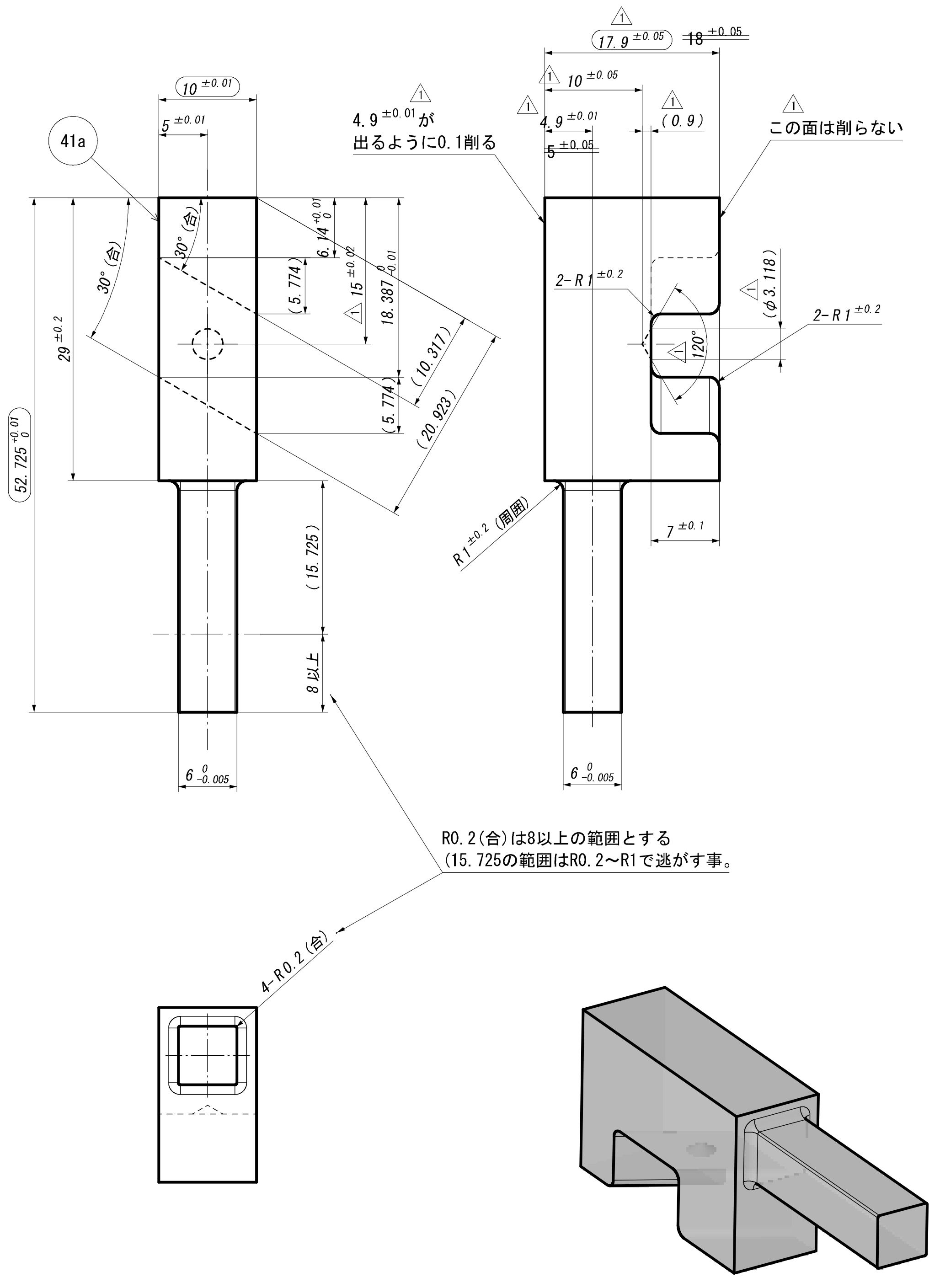
41a
10 ±0.01
5 ±0.01
17.9 ±0.05
~~18 ±0.05~~
10 ±0.05
4.9 ±0.01
5 ±0.05
(0.9)
4.9 ±0.01 が
出るように0.1削る
この面は削らない
30°(合)
2-R1 ±0.2
(φ3.118)
2-R1 ±0.2
120°
15 ±0.02
(5.774)
6.14
18.387
(10.317)
(20.923)
29 ±0.2
52.725
(15.725)
8以上
R1 ±0.2 (周囲)
7 ±0.1
6 -0.005
4-R0.2(合)

R0.2(合)は8以上の範囲とする
(15.725の範囲はR0.2～R1で逃がす事。

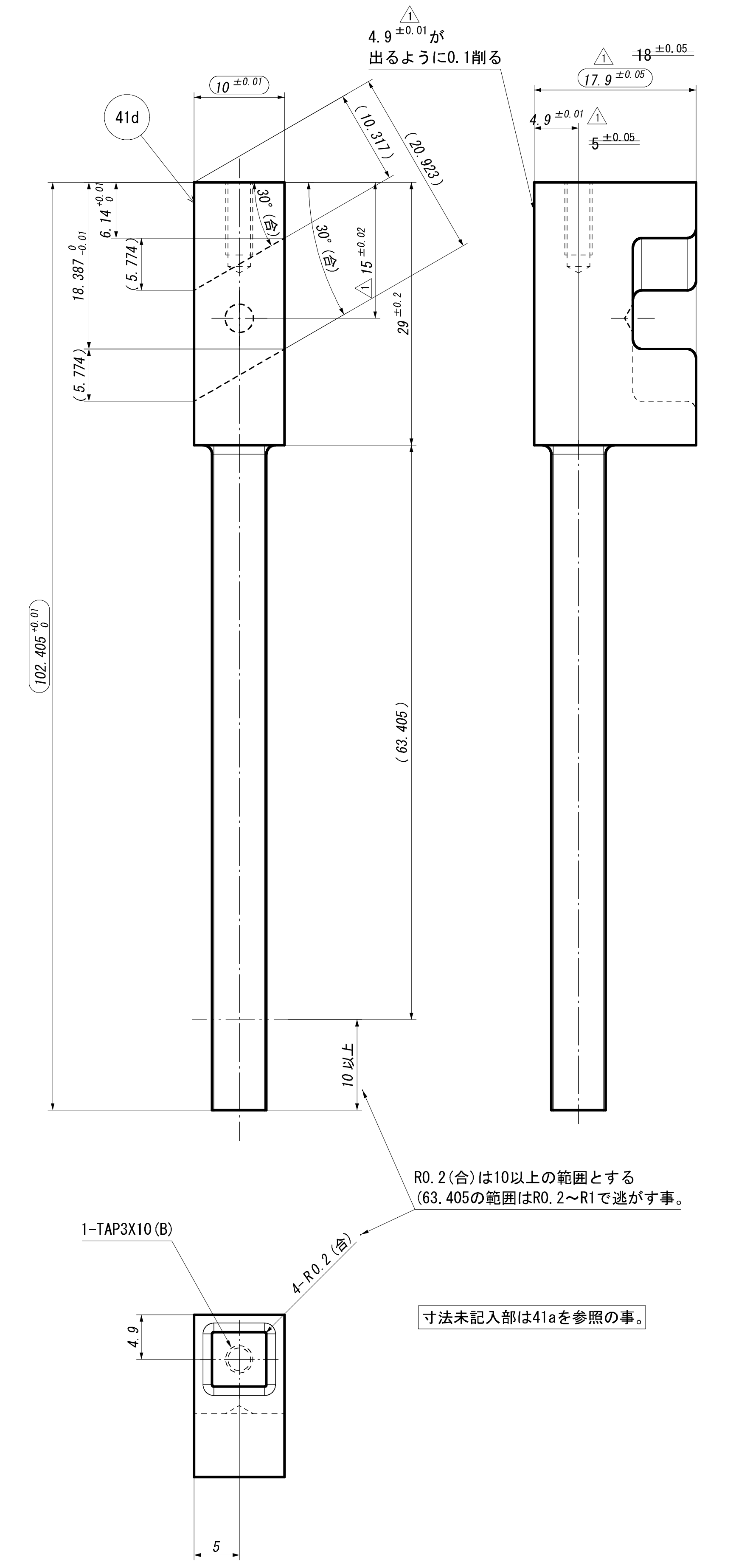
41d
10 ±0.01
4.9 ±0.01 が
出るように0.1削る
~~18 ±0.05~~
17.9 ±0.05
4.9 ±0.01
5 ±0.05
(10.317)
(20.923)
30°(合)
6.14
18.387
(5.774)
15 ±0.02
29 ±0.2
102.405
(63.405)
10以上
1-TAP3X10(B)
4.9
4-R0.2(合)
5

R0.2(合)は10以上の範囲とする
(63.405の範囲はR0.2～R1で逃がす事。

寸法未記入部は41aを参照の事。

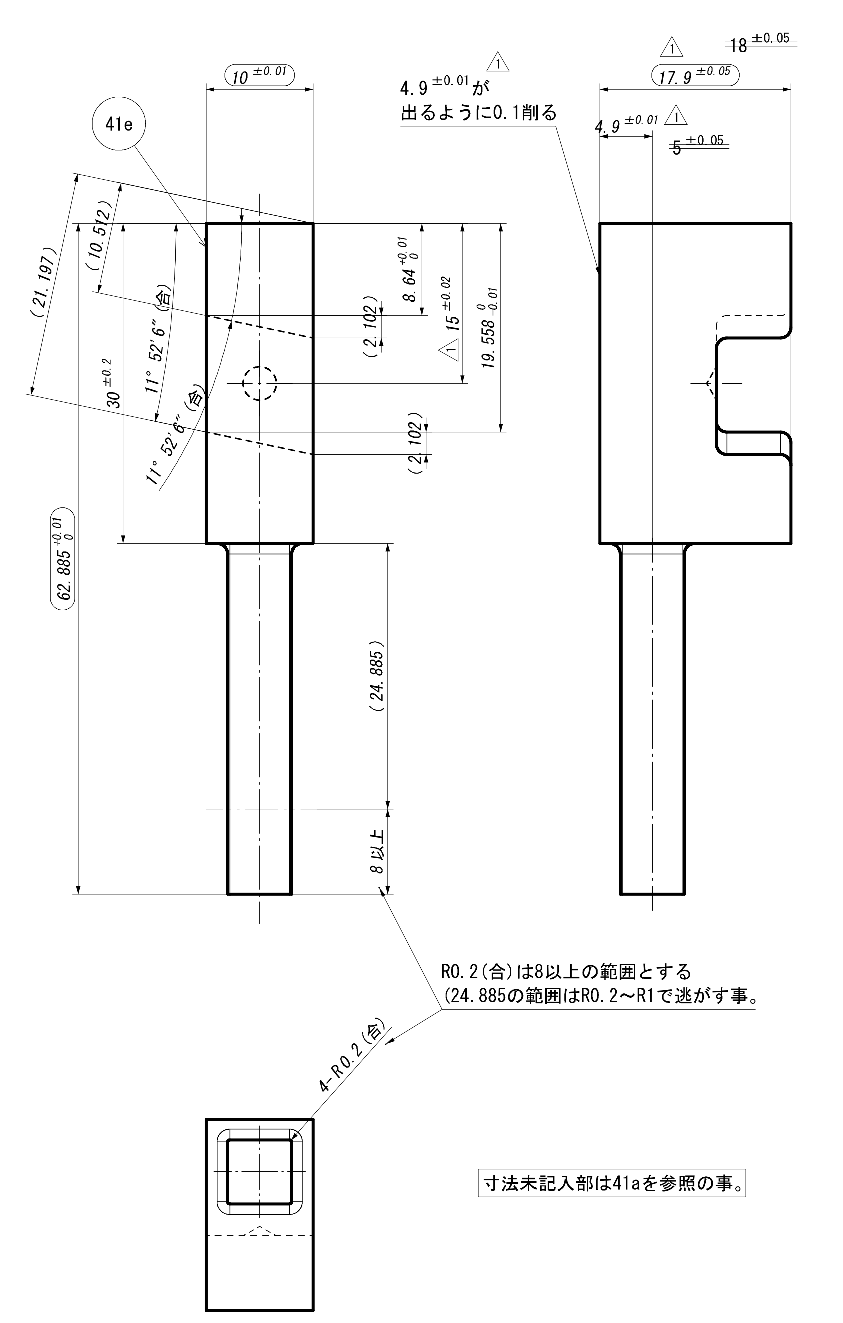
41e
10 ±0.01
4.9 ±0.01 が
出るように0.1削る
~~18 ±0.05~~
17.9 ±0.05
4.9 ±0.01
5 ±0.05
(21.197)
(10.512)
30 ±0.2
11° 52′ 6″ (合)
(2.102)
8.64
15 ±0.02
19.558
62.885
(24.885)
8以上
4-R0.2(合)

R0.2(合)は8以上の範囲とする
(24.885の範囲はR0.2～R1で逃がす事。

寸法未記入部は41aを参照の事。

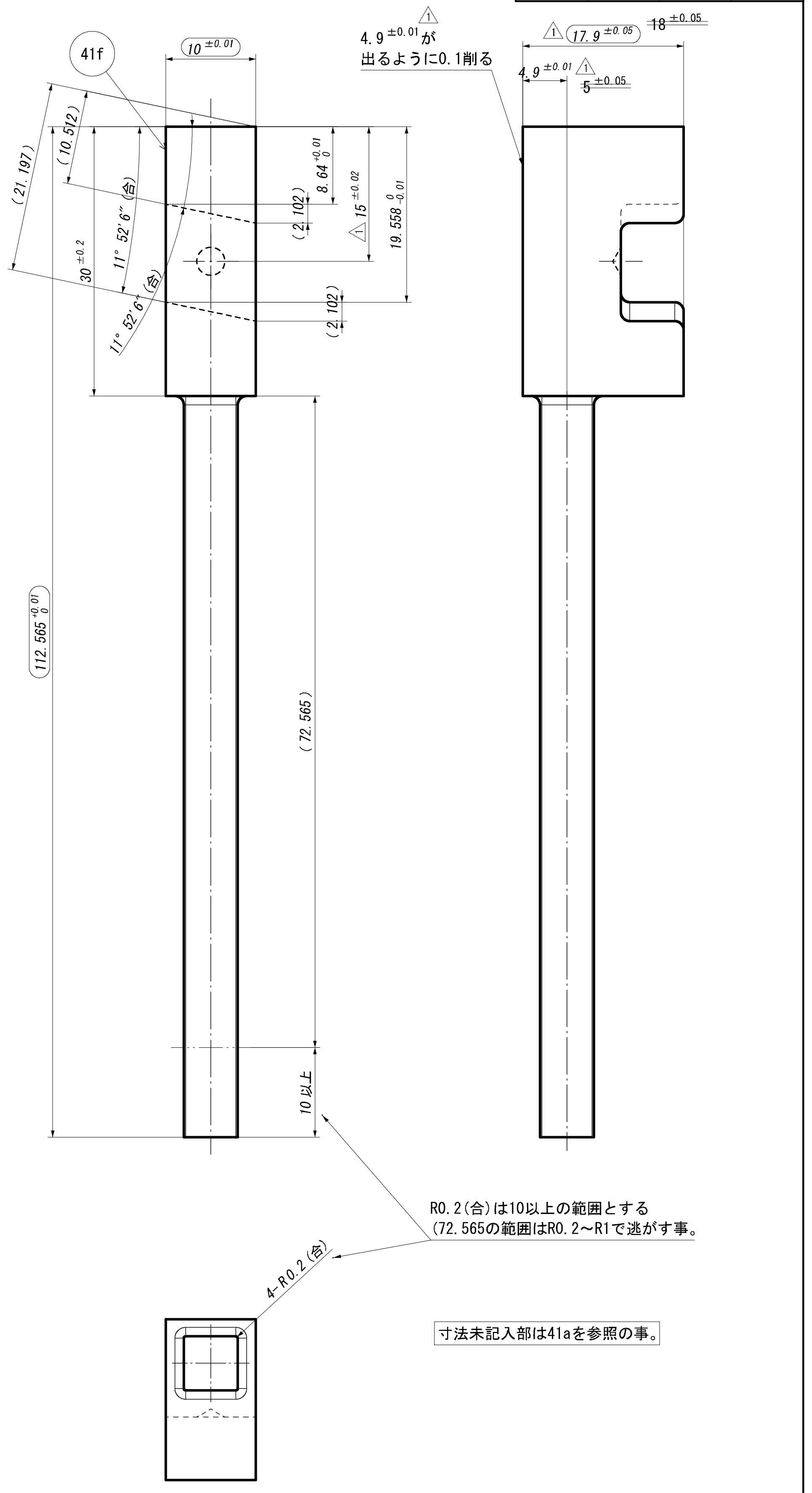
41f
10 ±0.01
4.9 ±0.01 が
出るように0.1削る
17.9 ±0.05
18 ±0.05
4.9 ±0.01
5 ±0.05
(21.197)
(10.512)
30 ±0.2
11° 52′ 6″ (合)
(2.102)
8.64
15 ±0.02
19.558
112.565
(72.565)
10以上
4-R0.2(合)

R0.2(合)は10以上の範囲とする
(72.565の範囲はR0.2～R1で逃がす事。

寸法未記入部は41aを参照の事。

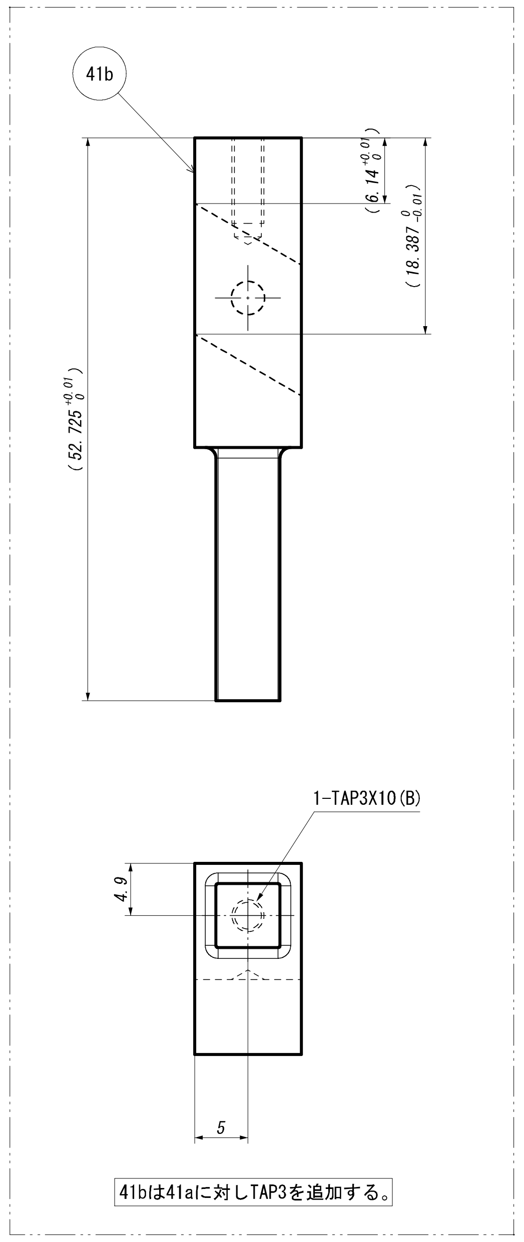
41b
(6.14)
(18.387)
(52.725)
1-TAP3X10(B)
4.9
5

41bは41aに対しTAP3を追加する。

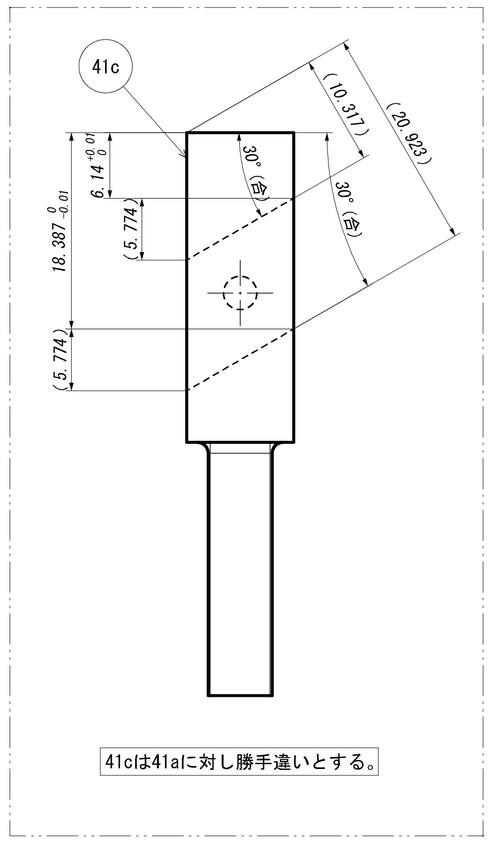
41c
(10.317)
(20.923)
30°(合)
6.14
18.387
(5.774)

41cは41aに対し勝手違いとする。

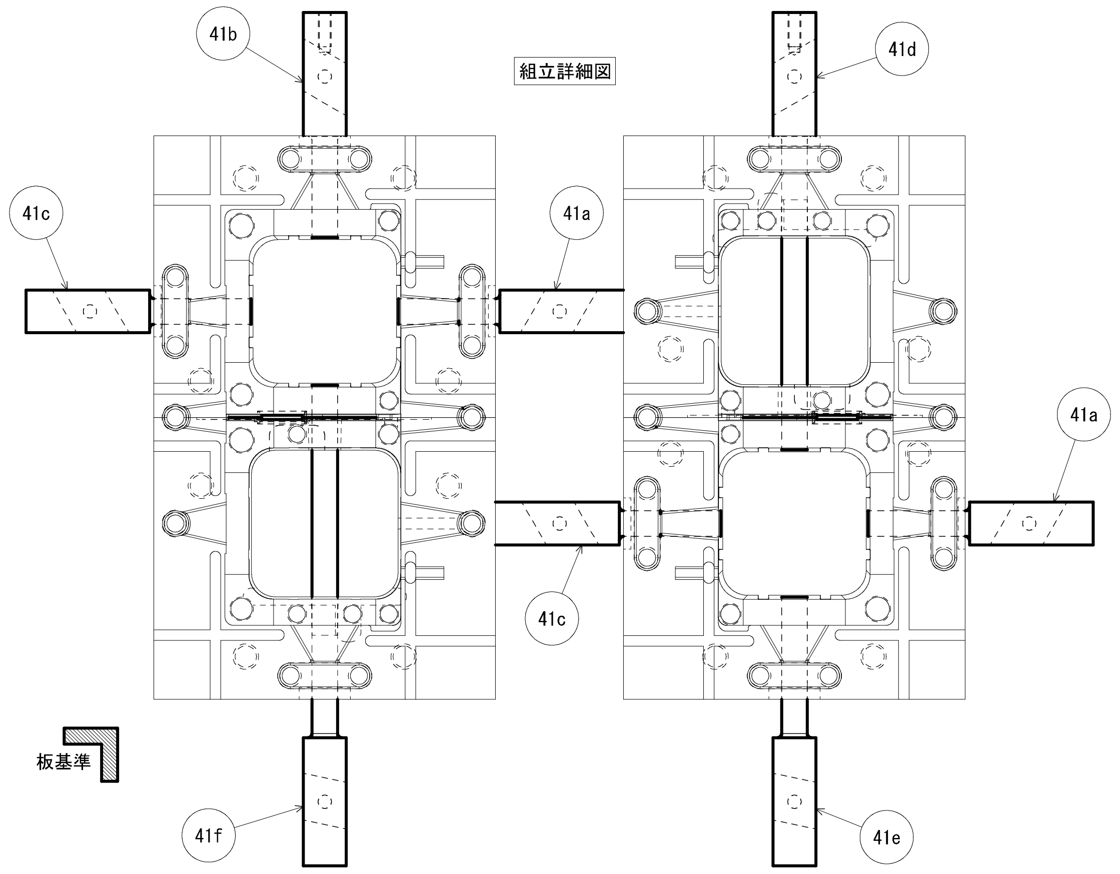
41b
41d
41c
41a
41a
41c
41f
41e
板基準

組立詳細図

工事番号			
日程表			
工程	見積工数	予定納期	加工者

寸法未記入部個所は
CADデータを参照する事。

品番	名称	材質	硬度(HRC)	熱処理	個数
41a	SCB-a	SKD11	58～60	T→G	4
41b	SCB-b	SKD11	58～60	T→G	2
41c	SCB-c	SKD11	58～60	T→G	4
41d	SCB-d	SKD11	58～60	T→G	2
41e	SCB-e	SKD11	58～60	T→G	2
41f	SCB-f	SKD11	58～60	T→G	2

型No.	管理No.				
1	·				
型ランク	一般仕上	一般公差			
A	1.6	±0.03			

改訂	日付	内容	
△6	− −	·	·
△5	− −	·	·
△4	− −	·	·
△3	− −	·	·
△2	− −	·	·
△1	12-04-19	試押結果による。	

品番	部品名	材質	硬度(HRC)	熱処理	個数	予備
						·
·	·	·	·	·	·	·
·	·	·	·	·	·	·

合計		尺度	2：1

名称		図番		承認		検図		2012/03/02 設計	
		成形材料	フォートロン6150T6						

（第３角図法）（JIS A1）
（金型）