位置公差			
J.G	W.E	J.B	一般穴,M
±0.001	±0.002	±0.02	±0.2

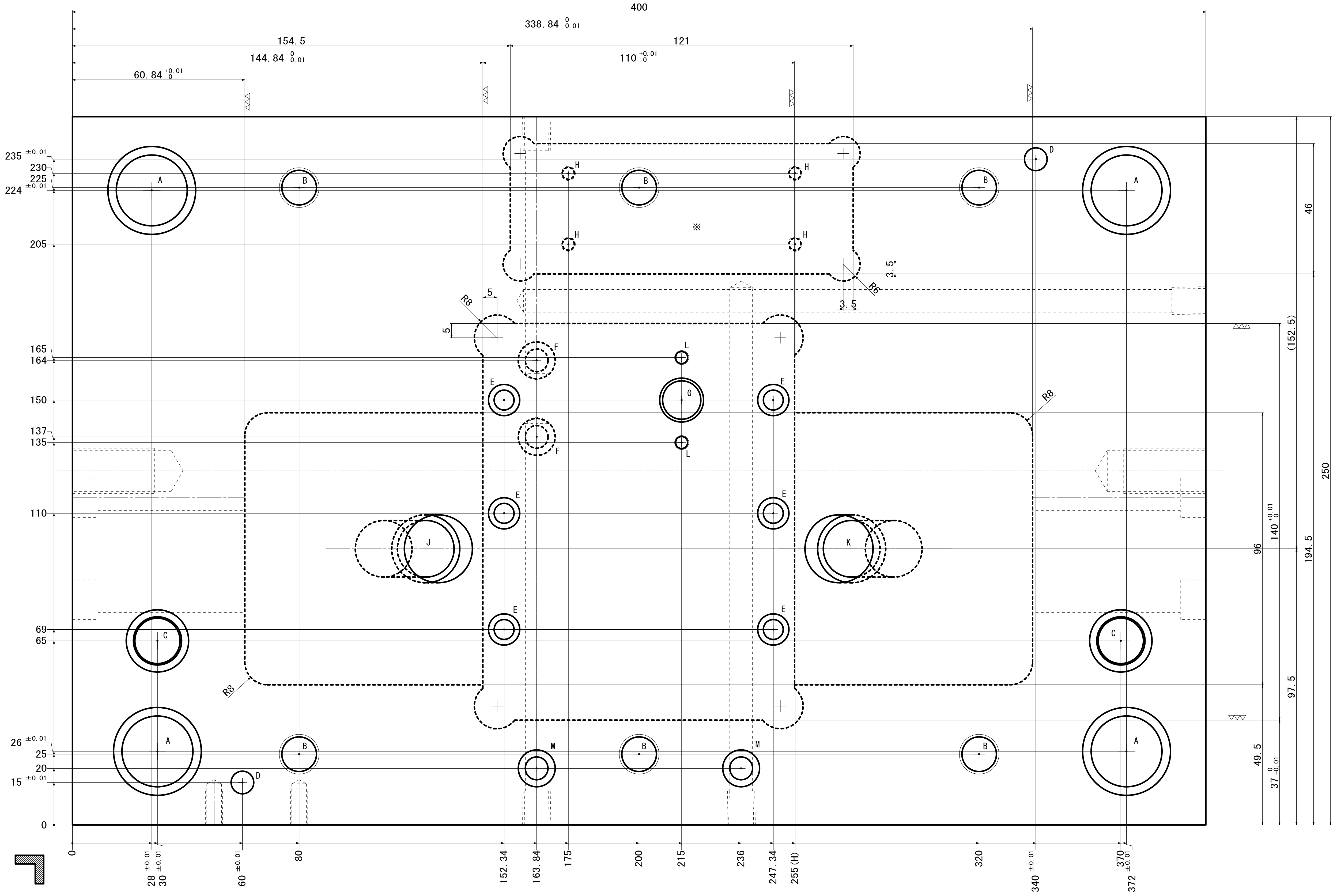

400
338.84 $^{0}_{-0.01}$
154.5
121
144.84 $^{0}_{-0.01}$
110 $^{+0.01}_{0}$
60.84 $^{+0.01}_{0}$
235 $^{\pm0.01}$
230
225
224 $^{\pm0.01}$
205
165
164
150
137
135
110
69
65
26 $^{\pm0.01}$
25
20
15
0
A
B
C
D
E
F
G
H
J
K
L
M
※
R8
R6
5
3.5
46
(152.5)
250
140 $^{+0.01}_{0}$
194.5
96
97.5
49.5
37 $^{0}_{-0.01}$
0
28 $^{\pm0.01}$
30 $^{\pm0.01}$
60 $^{\pm0.01}$
80
152.34
163.84
175
200
215
236
247.34
255(H)
320
340 $^{\pm0.01}$
370 $^{\pm0.01}$
372

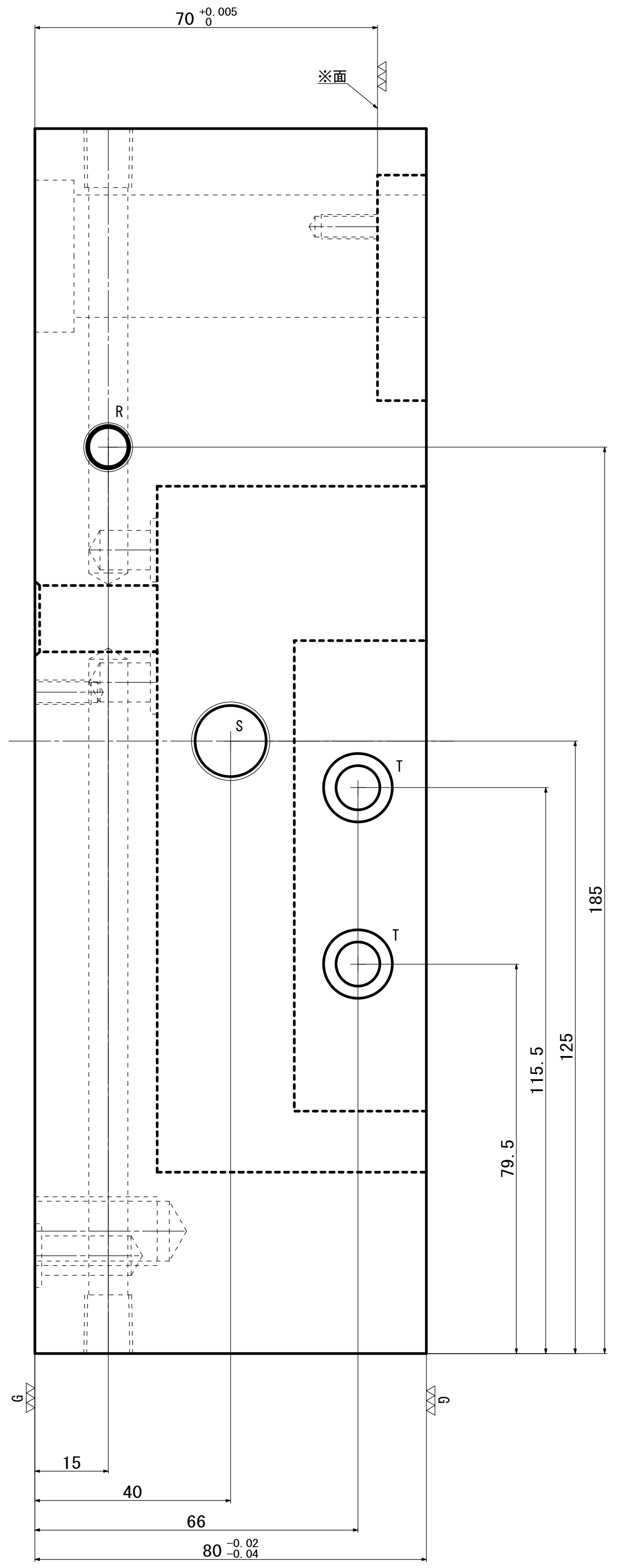

70 $^{+0.005}_{0}$
※面
R
S
T
185
125
115.5
79.5
G
0
15
40
66
80 $^{-0.02}_{-0.04}$

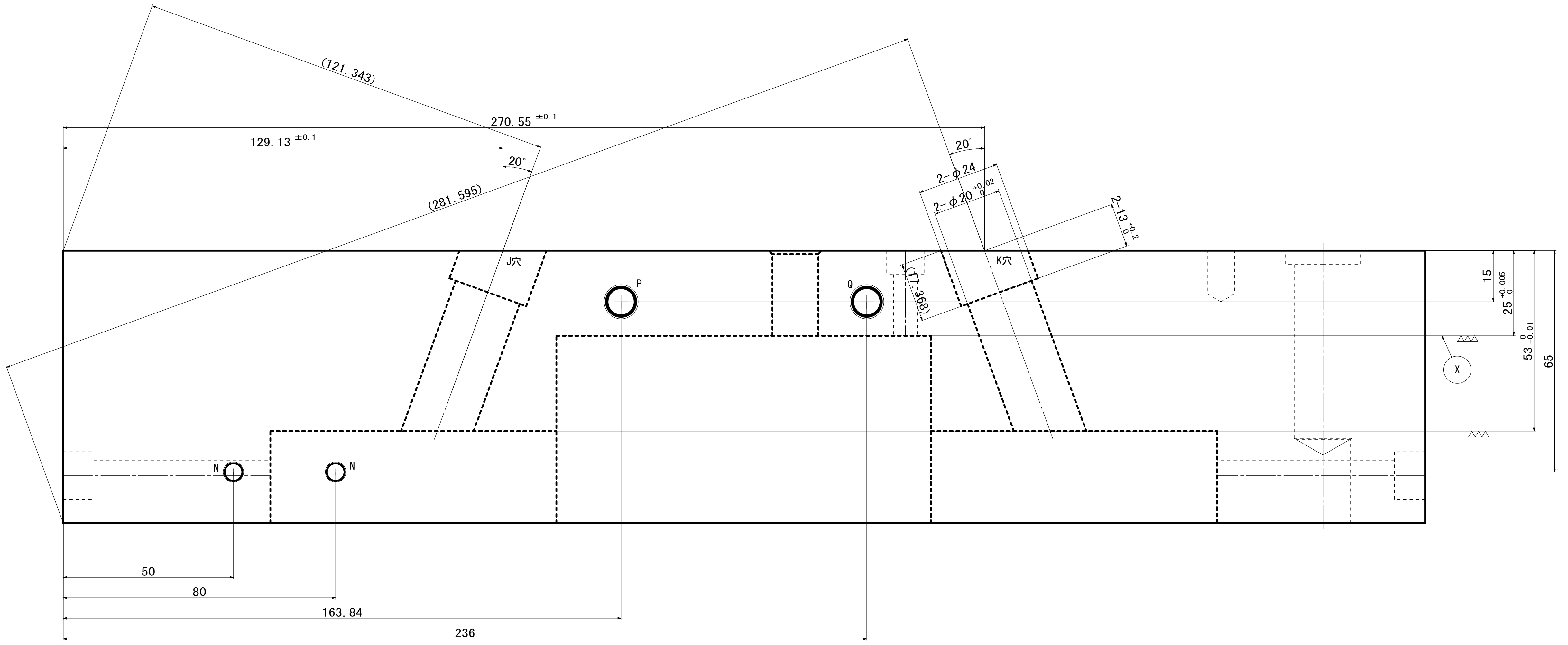

(121.343)
270.55 $^{\pm0.1}$
129.13 $^{\pm0.1}$
20°
(281.595)
20°
2-φ24
2-φ20 $^{+0.02}_{0}$
2-13 $^{+0.2}_{0}$
J穴
K穴
(17.368)
P
Q
X
N
15
25 $^{+0.005}_{0}$
53 $^{0}_{-0.01}$
65
50
80
163.84
236

記号	
A	4-25 $^{+0.01}_{0}$, ZA31X8 $^{+0.2}_{0}$ (T)(GPA25穴)
B	6-TAP14X36(T)
C	2-16 $^{+0.2}_{0}$, ｷﾘ17X60(T), ZA22X4 $^{+0.2}_{0}$ (T)
D	2-ｷﾘ8 $^{+0.02}_{0}$ X15(T)
E	6-7, ZA11X7(T)
F	2-ｷﾘ8X14(B), ZA13 $^{\pm0.1}$ X1.4 $^{\pm0.03}$ (B)（各深さはX面より）
G	1-13.5, C1(T)
H	4-TAP5X14(B)(深さは※面より)
J	1-図示
K	1-図示
L	2-TAP5X14(T)
M	2-ｷﾘ8X22(T), ZA13 $^{\pm0.1}$ X1.4 $^{\pm0.03}$ (T)
N	2-TAP6X16(T)
P	1-ｷﾘ8X144(T), ｷﾘ8X93(B), RC1/8X12(T)(B)
Q	1-ｷﾘ8X192(T), RC1/8X12(T)
R	1-ｷﾘ8X243(T), RC1/8X12(T)
S	1-TAP16X39(T)(B)
T	2-ｷﾘ9X70(T)(B)(枠穴まで貫通), ZA14X9(T)(B)
U	・
V	・
W	・

工事番号

日程表			
工程	見積工数	予定納期	加工者

寸法未記入部個所は
CADデータを参照する事。

型No.	管理No.			
1				
		△6	－－	・
		△5	－－	・
		△4	－－	・
		△3	－－	・
		△2	－－	・
		△1	－－	・

型ﾗﾝｸ	一般仕上	一般公差
A	25▽	±0.2

品番	部品名	材質	硬度(HRC)	熱処理	個数	予備
2	TCP	S55C		・	1	－
・	・	・		・	・	－
・	・	・		・	・	－
・	・	・		・	・	－

合計	－	尺度	1/1

名称		図番		承認		検図	設計
		成形材料	PPS-GF40%				

（第３角法） (JIS A-1)
（金型）