位置公差			
J.G	W.E	J.B	一般穴,M
±0.001	±0.002	±0.02	±0.2

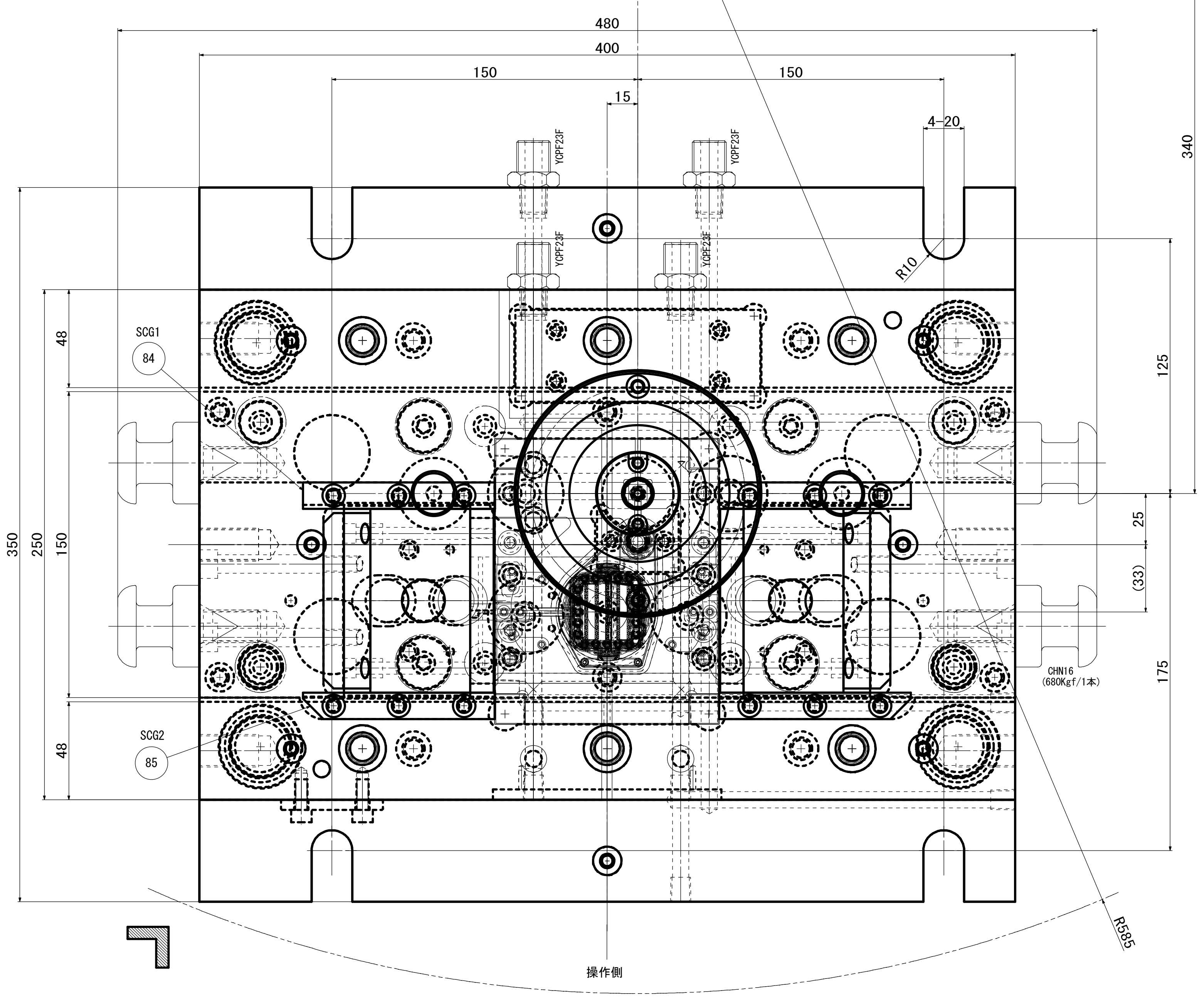
480
400
150
150
15
4-20
340
R10
YCPF23F
125
48
150
250
350
25
(33)
175
48
SCG1
84
SCG2
85
CHN16
(680Kgf/1本)
R585
操作側

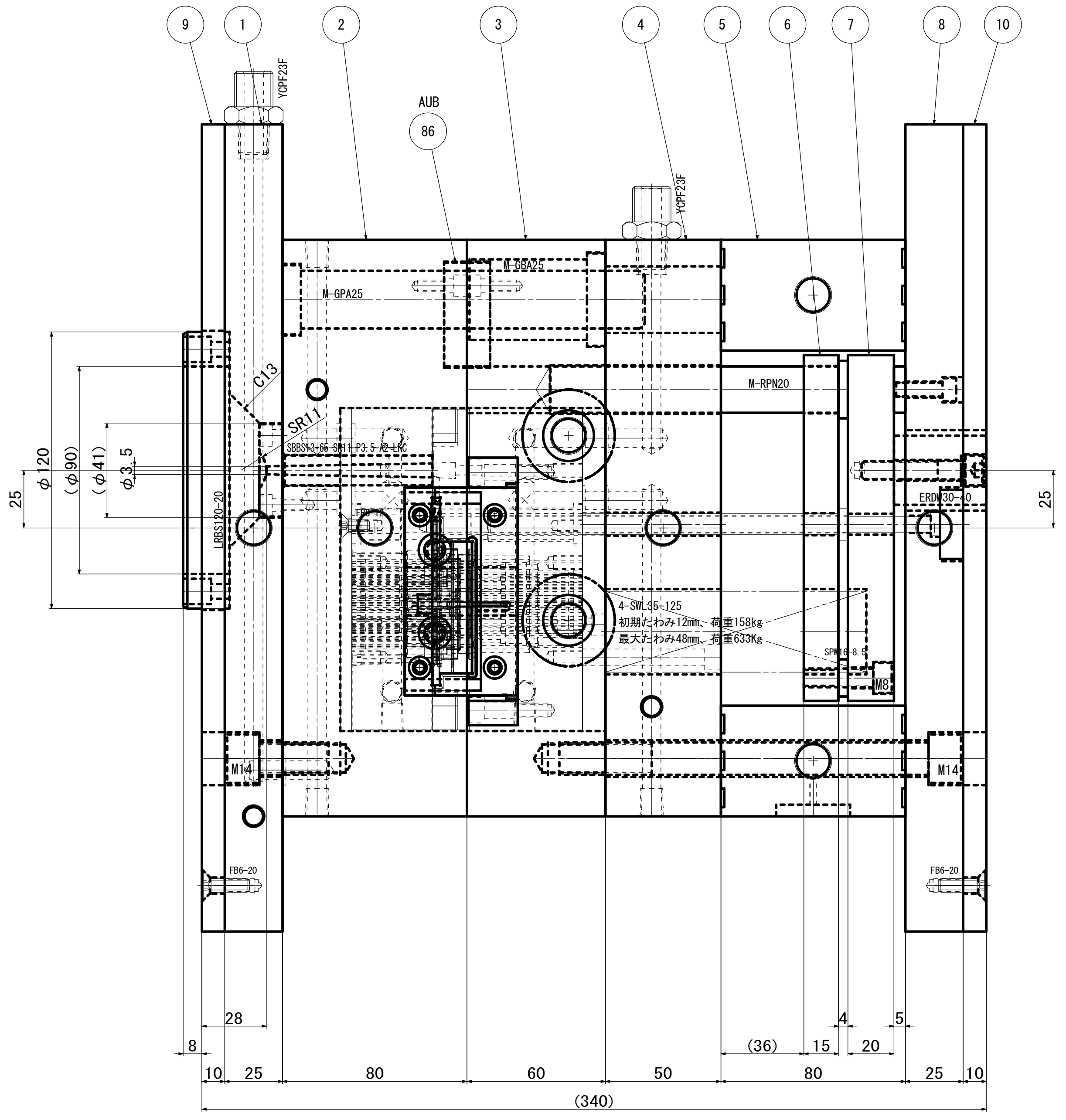
9
1
2
3
4
5
6
7
8
10
AUB
86
YCPF23F
M-GPA25
M-GBA25
M-RPN20
C13
SR11
SBBS13-65-SR11-P3.5-A2-LKC
φ120
(φ90)
(φ41)
φ3.5
25
LRBS120-20
ERDW30-40
4-SWL35-125
初期たわみ12mm、荷重158kg
最大たわみ48mm、荷重633Kg
SPW16-8.5
M8
M14
M14
FB6-20
FB6-20
28
8
10
25
80
60
50
(36)
15
80
4
20
5
25
10
(340)

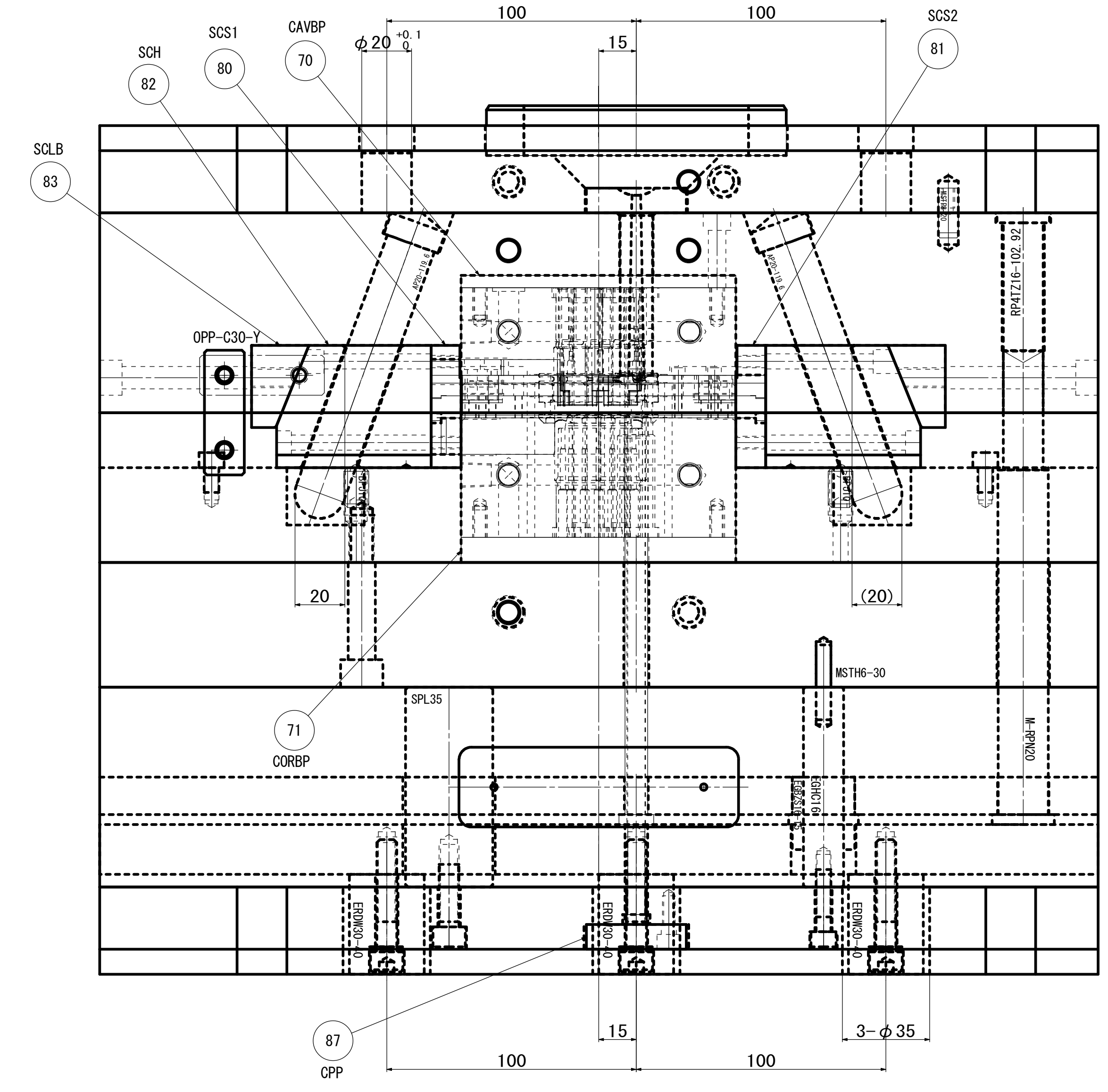
SCLB
83
SCH
82
SCS1
80
CAVBP
70
SCS2
81
φ20 +0.1 0
100
100
15
OPP-C30-Y
RP4TZ16-102.92
20
(20)
MSTH6-30
SPL35
71
CORBP
87
CPP
100
100
15
3-φ35

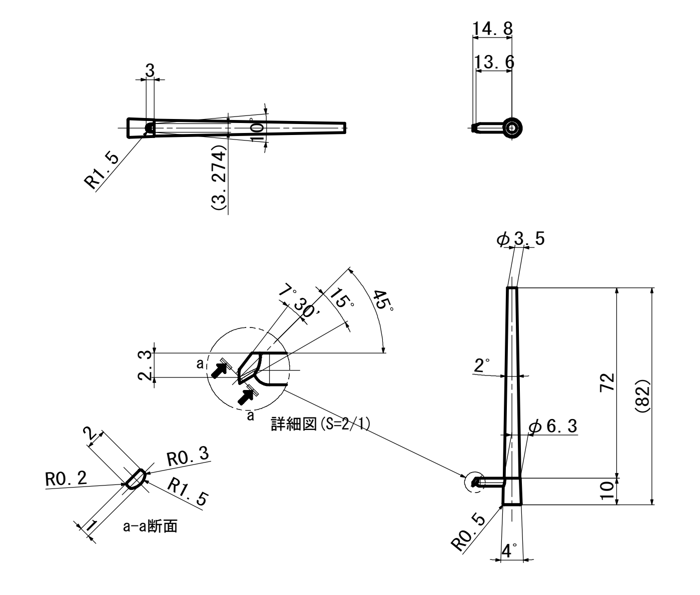
3
R1.5
10°
(3.274)
14.8
13.6
7°30′
15°
45°
2.3
a
a
詳細図(S=2/1)
2
R0.3
R0.2
R1.5
1
a-a断面
φ3.5
2°
72
(82)
φ6.3
10
R0.5
4°

ランナー総体積 1.74cm^3

ランナー詳細図

工事番号

日程表			
工程	見積工数	予定納期	加工者

成形機：V3-2R-120T
取数：1個取り(上型1面・下型1面)
型番：No.1型
成形材料：PPS+GF40
(1140A6)
ゲート方式:ﾄﾝﾈﾙｹﾞｰﾄ
型重量：約270Kg
水穴径：φ8
カプラ：YCFF23F
金型吊ボルト径：M16
板部材質：S55C
型部材質：NAK80(一部SKD61)

型No.	管理No.				
1		6	－－	・	・
		5	－－	・	・
型ﾗﾝｸ	一般仕上	一般公差			
		4	－－	・	・
A	✓				
		3	－－	・	・
		2	－－	・	・
		1	－－	・	・

品番	部品名	材質	硬度(HRC)	熱処理	個数	予備
・	組立図	・		・	・	－
・	・	・		・	・	－
・	・	・		・	・	－
・	・	・		・	・	－

合計	－	尺度	1/2

名称		図番		承認		検図		設計	
		成形材料	PPS-GF40%						

(第3角法) (JIS A-1)
(金型)